Diagnostic

Suspension Pneumatique

La suspension pneumatique du véhicule ne réagis plus normalement

Vos tâches à réaliser :

- Constater le dysfonctionnement.
- Emettre des hypothèses.
- Identifier le(s) élément(s) défaillant(s).
- Paramétrer le système
- Effectuer les contrôles avant livraison

Compétences et Savoir évalués

S1.2 les fonctions du système	Le système est correctement identifié, la lecture et l'interprétation des codes défaut n'appel aucune remarque.
C3.4 Paramétrer le système **S3.3 les règle de sécurité**	L'opération de paramétrage est réalisée en autonomie, dans le respect de la procédure et des consignes de sécurités
C3.5 Préparer le véhicule **S1.3 Les fonctions de l'organe**	Les contrôles avant livraisons sont réalisés en intégralité, les incidences d'un défaut de calibration sont identifiées

1) Lister les différents avantages d'une suspension pneumatique :

_____

_____

? Présentation du fonctionnement

2) Constater le dysfonctionnement, notez le ou les éléments qui permettent de valider la panne :

_____

_____

? Besoin d'aide pour exploiter la doc : Flasher ce QRCode

3) Identifier le système de suspension présent sur le véhicule :

N° de calculateur : _____

Type de suspension :

- ☐ Intégrale.
- ☐ Arrière 2 capteurs
- ☐ Arrière 1 capteur.

? Besoin d'aide pour exploiter la doc : Flasher ce QRCode

? Besoin d'un autre support pour identifier le système

4) A l'aide de l'outil de diagnostic ou de l'afficheur multifonction relevez le code défaut présent :

_____

? Découvrez ici comment lire les codes défaut avec l'afficheur multifonction

5) Définissez les termes suivant :

MID : _____

PSID : _____

FMI : _____

? Besoin d'aide

6) Indiquer ci-dessous la signification du code défaut relevé :

_____

? Besoin d'aide

7) Le système de suspension du véhicule fonctionne actuellement en mode dégradé :
En vous appuyant sur la documentation du constructeur, listez les éléments défaillant qui font passer le calculateur de suspension en mode dégradé

_____

_____

_____

? Besoin d'aide

8) Avant toute intervention sur le système quelles sont les règles de sécurité à mettre en œuvre ?

_____

_____

? Exploitez ici la doc 13053 et relevez les précautions pour l'élément défaillant

9) En vous appuyant sur le code défaut relever énumérez et classez vos hypothèses de pannes

Hypothèses	Priorité

10) Contrôles et mesures

Dans le tableau ci-dessous faites apparaitre :

- Les éléments que vous contrôlez
- L'outil utilisé
- Les conditions de contrôle ou de mesure.
- Les valeurs relevées

Eléments	Outils	Conditions	Valeurs	Conclusion

? Besoin d'aide pour contrôler un capteur ou une électrovanne

11) Identifiez l'élément défaillant.

_____

12) Procédez à l'échange de l'élément, vous indiquerez ci-dessous la procédure préconisée par le constructeur :

_____

_____

_____

_____

_____

_____

_____

13) Vous devez procéder au calibrage de la suspension, indiquez ou vous devez prendre la cote de référence de hauteur de caisse et sa valeur en mm :

_____

_____

_____

? Besoin d'aide pour le calibrage

14) Vous devez restituez le véhicule au client quelles actions devez-vous réaliser pour valider le bon fonctionnement du système ?

_____

_____

_____

_____

Pour aller plus loin

En vous aidant de la documentation et du schéma ci dessous

15) Complétez le tableau d'activation des électrovannes pour les phases montée et descente

Positions	EV1	EV2	EV3
Position maintien	0	0	0
Montée			
Descente			

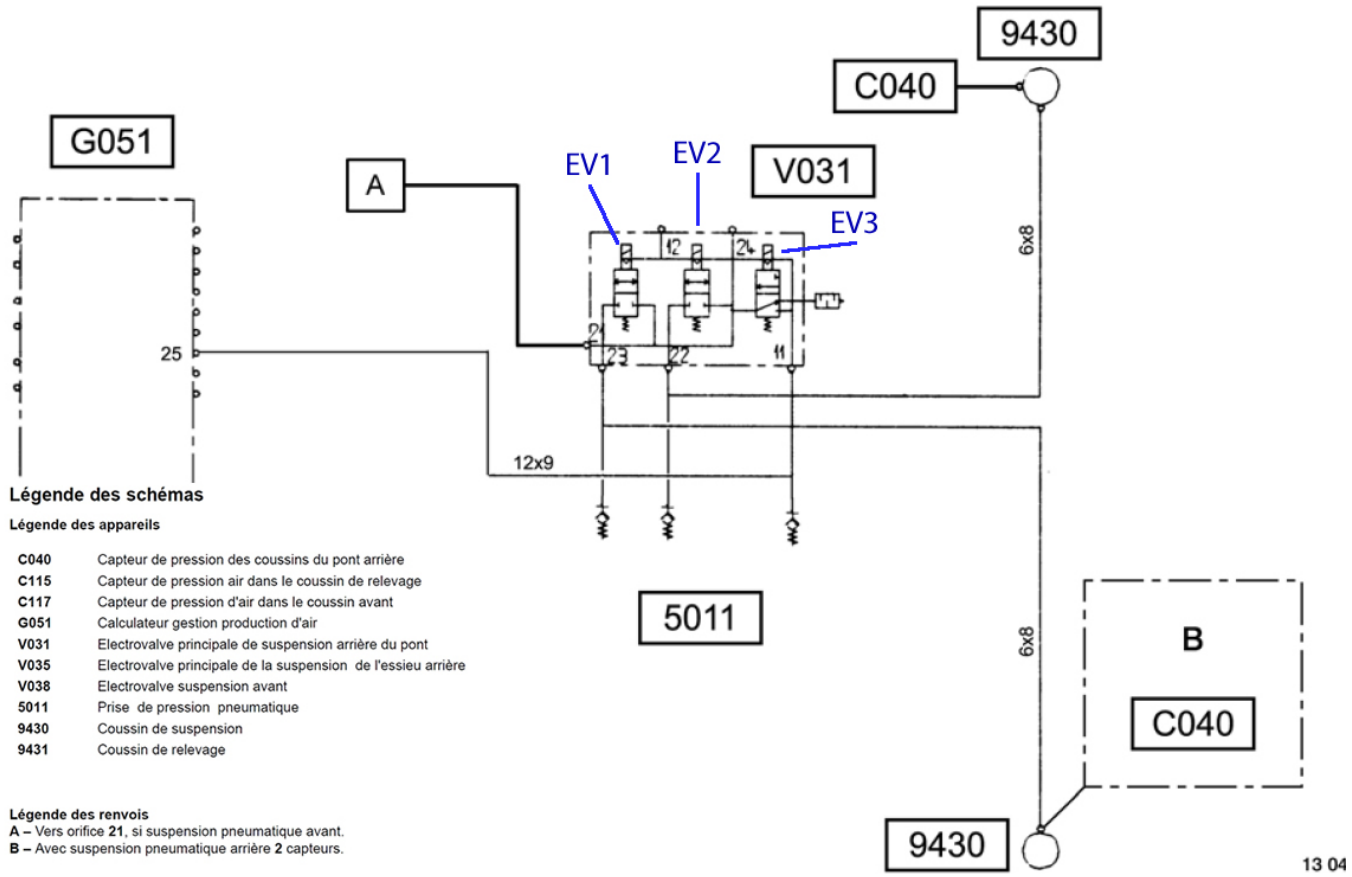

Mes notes sur le système