## Le chauffage autonome du véhicule fume excessivement

## Vos tâches à réaliser :

- Prendre en charge le véhicule.
- Compléter l'ordre de réparation.
- Organiser votre poste de travail.
- Constater le dysfonctionnement.
- Emettre des hypothèses.
- Effectuer les contrôles.
- Identifier le(s) élément(s) défaillant(s).
- Effectuer la remise en état.

## Compétences et Savoir évalués

| | |
|---|---|
| **C1.1 Collecter les données nécessaires a son intervention**<br><br>**S1.6 les chaine d'énergie et d'information** | L'ensemble des informations nécessaires sont collectées (schémas, documentation ressource et manuel de réparation)<br>les différentes énergies sont identifiées et localisées |
| **C1.2 Communiquer en interne avec des tiers**<br><br>**S2.2 la démarche de diagnostic** | La démarche de diagnostic permet d'identifié l'élément défectueux.<br>Elle est commentée et expliquée de manière claire et précise.<br>L'ordre de réparation est complété sans omission |

## 1) A Compléter l'ordre de réparation du véhicule

**ORDRE DE REPARATION**

LYCEE PROFESSIONNEL

Nom du propriétaire : ……

Adresse : ……

……

Immatriculation du véhicule : …… marque : ……

Date de 1ère mise en circulation : …… modèle : ……

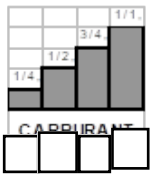


| Station service | LIBELLE DES TRAVAUX A REALISER | TEMPS |
|---|---|---|
| VIDANGE : | | |
| ◆ Moteur ☐ | | |
| ◆ Boite ☐ | | |
| ◆ Pont ☐ | | |
| ☐ | | |
| FILTRE : ☐ | | |
| ◆ Huile ☐ | | |
| ◆ Air ☐ | | |
| ◆ Carburant ☐ | | |
| ☐ | | |
| NIVEAUX : ☐ | | |
| ☐ | | |

| ACCEPTATION DU CLIENT | DATE DE LIVRAISON DU VEHICULE PREVUE LE : |
|---|---|
| **En signant le présent document le client ou la personne qu'il aura accréditée reconnaît avoir pris connaissance des conditions générales** | |

LISTE DES PIECES ET INGREDIENTS UTILISES

NOM ET SIGNATURE DE L'INTERVENANT (candidat) :

**2) Prenez connaissance du fonctionnement du système et Indiquez la différence essentielle entre un chauffage autonome et un chauffage additionnel.**

? : Flasher ce QR code
Attention la video est en anglais ..
Aidez-vous de la doc constructeur pour comprendre

**3) Constater le dysfonctionnement, notez le ou les éléments qui permettent de valider la panne :**

? Comment mettre en route le chauffage

**4) Quel est le dosage air/ gazole permettant d'obtenir une combustion parfaite ? (citez le nom et le rapport).**

? : Flasher ce QR code

**5) Sur la vue éclatée du système entourer les éléments pouvant influer sur la combustion**

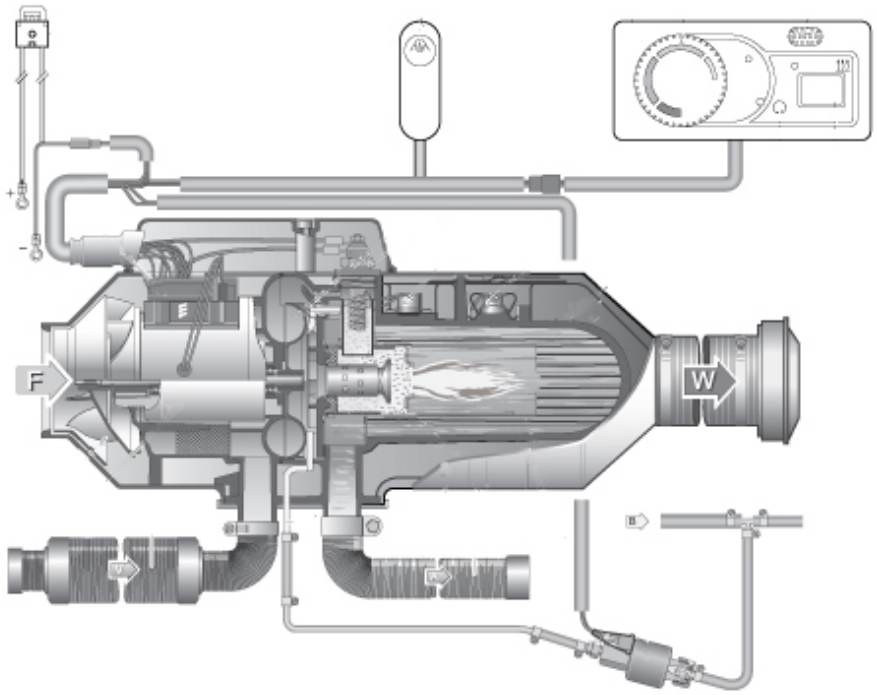


? Des difficultés à identifier les éléments

## 6) Emettez vos hypothèses et classez-les par ordre de priorité:

| Hypothèses | Priorité |
|---|---|
| | |
| | |
| | |
| | |
| | |
| | |
| | |

? Besoin d'aide appuyez vous sur la partie diagnostic de la doc

## 7) Contrôles et mesures

Dans le tableau ci-dessous faites apparaitre :

- Les éléments que vous contrôlez
- L'outil utilisé
- Les conditions de contrôle ou de mesure.
- Les valeurs relevées

| Eléments | Outils | Conditions | Valeurs | Conclusion |
|---|---|---|---|---|
| | | | | |

**8) Identifier l'élément en dysfonctionnement et rendre compte oralement de la démarche mise en œuvre pour identifier la panne.**

## Pour aller plus loin

**9) En quoi ajouter une sonde lambda dans le système permettrais d'améliorer son fonctionnement ?**

? A quoi sert-elle

? Comment fonctionne la régulation lambda

## Mes notes sur le système :